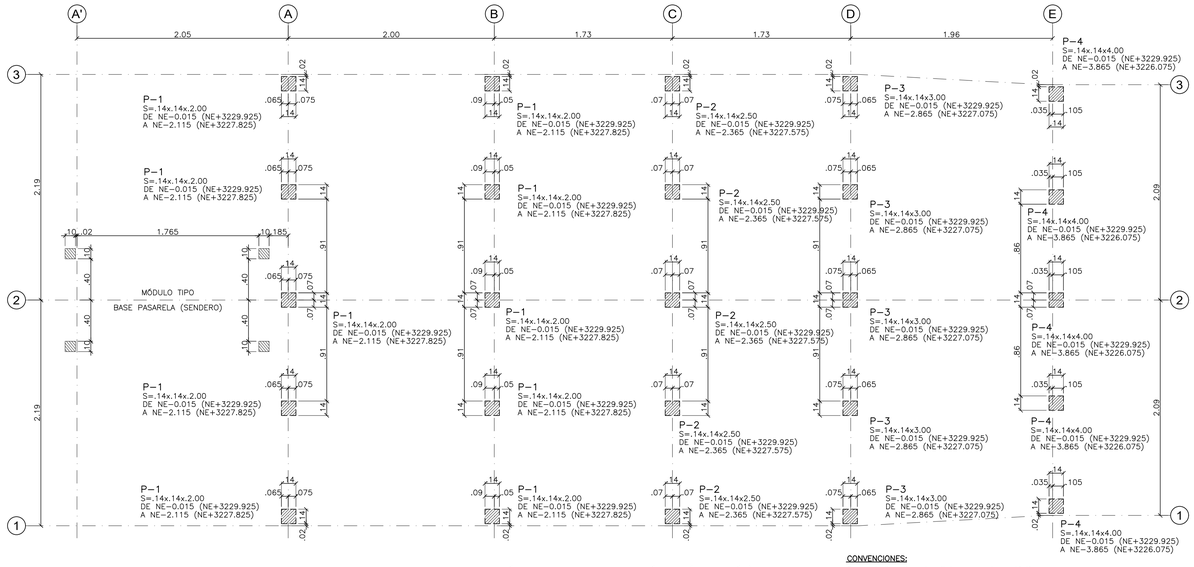

CONVENCIONES:
P-# -Indica tipo de pilote en madera plástica

PLANTA LOCALIZACIÓN DE PILOTES-MADERA PLÁSTICA (MEDITACIÓN)
ESC. 1:25

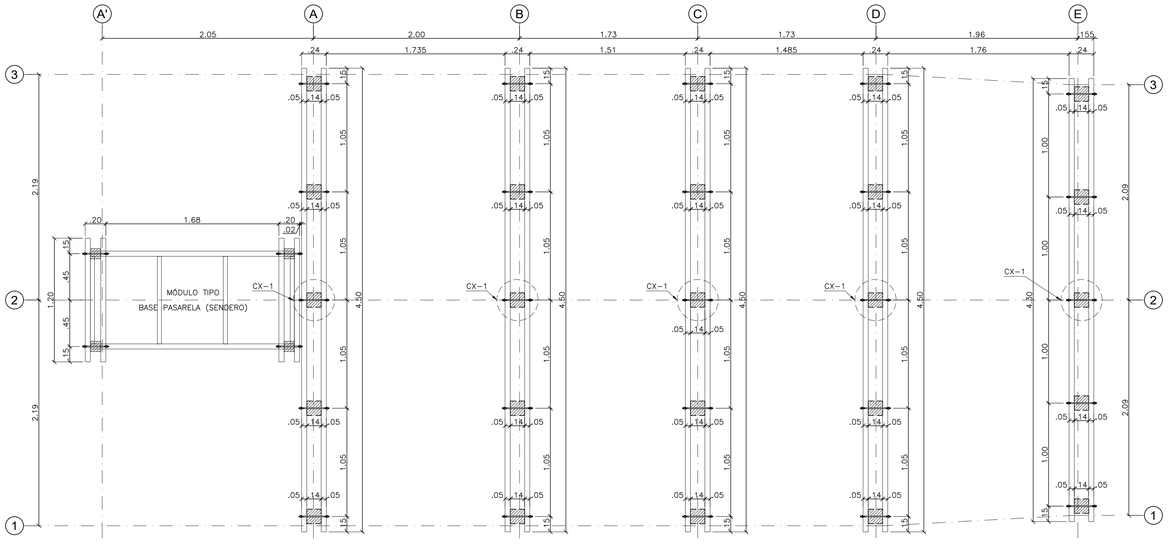

PLANTA DE CIMENTACIÓN-MADERA PLÁSTICA (MEDITACIÓN)
ESC. 1:25

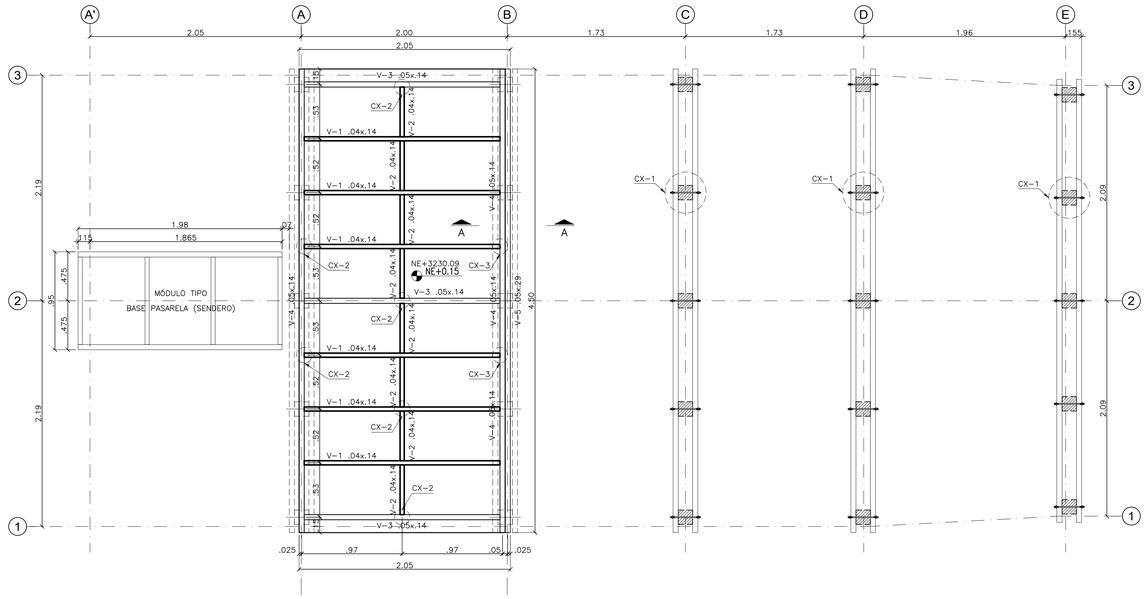

PLANTA DE VIGAS EN MADERA NE+0.15 (NE+3230.09) – (MEDITACIÓN)
ESC. 1:25

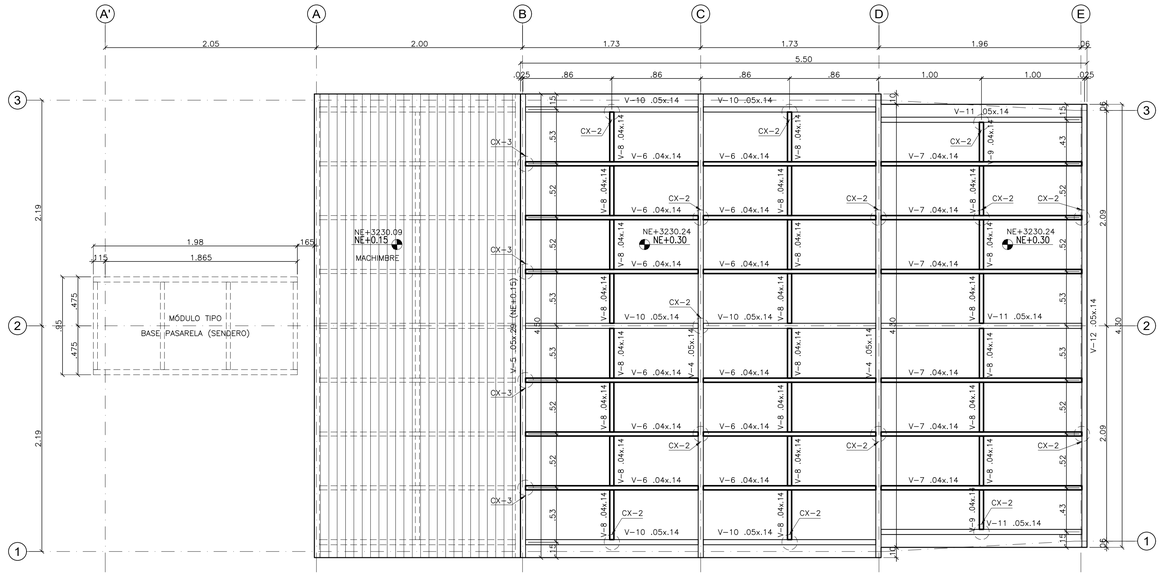

PLANTA DE MACHIMBRE DE PISO EN MADERA e=0.025m NE+0.15 (NE+3230.09)
Y PLANTA DE VIGAS EN MADERA NE+0.30 (NE+3230.24) – (MEDITACIÓN)
ESC. 1:25

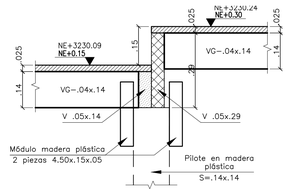

CORTE A-A
ESCALA 1:10

NOTAS:
1. Ver notas, convenciones, especificaciones y planos de referencia en plano N°01
2. Todas las medidas están dadas en metros a menos que se indique otra unidad.

ESTRUCTURAL

FONTUR COLOMBIA
Patrimonio Natural

CONSULTOR: J.a.m. INGENIERIA Y MEDIO AMBIENTE

DIRECTOR CONSULTORIA:
ING. SILVIA CRISTINA ALVAREZ
M.P. No.: 25202-61474 CND

ESPECIALISTA: ESTRUCTURAL
ING. IVÁN MAURICIO GUEVARA
M.P. No.: 25202-65724 CND

DIRECTOR DE INTERVENTORIA:
ING. RICARDO ANDRÉS PALACIOS SIERRA
Mat.:

MODIFICACIONES	FECHA:
I	
II	
III	
IV	
V	
VI	
VII	
VIII	

PROYECTO:
CONTRATO NO. FONTUR INFRAST-PNNCHI-CCON-001-2025
"REALIZAR LOS ESTUDIOS Y DISEÑOS COMPLEMENTARIOS DE LAS OBRAS DE INFRAESTRUCTURA ECOTURÍSTICA PARA SECTOR LA PAILA, SENDERO PLANTAS DEL CAMINO, UBICADO DENTRO DEL PNN CHINGAZA -CUNDINAMARCA EN MARCO DEL PROYECTO FNTP- 2024-175"

CONTIENE:
MEDITACIÓN
PLANTAS GENERALES

LOCALIDAD: PNN CHINGAZA
ESCALA: INDICADAS

REFERENCIA: CMG_PLA_CMN_LP_PN_ARQ_SUB_V01 MEDITACIÓN
ARCHIVO AUTOCAD: 850-EST-(25-29)-MED
ARCHIVO LAYOUT: 26
FECHA FACTIBILIDAD:
FECHA ELABORACION PLANO: MARZO 2026

PLANCHA No. 26 DE 32
CONSECUTIVO: